ZNALECKÝ POSUDEK

č. 771 – 02 / 14

Posouzení splnění normy ČSN 736058 „Hromadné garáže", která byla v účinnosti od 1. 8. 1988 do 30. 9. 2011, při výstavbě bytového domu Eurydika, tedy v době schválení výstavby bytového komplexu s hromadnými garážemi.



Objednatel znaleckého posudku:

VIVUS Aréna, a. s.
pan **Ing. Jiří MACHOLDA**
Budějovická 65/4
140 00 Praha 4 - Michle

Účel znaleckého posudku: Posouzení splnění normy ČSN 736058 „Hromadné garáže", která byla při výstavbě bytového domu Eurydika č. p. 2445, k. ú. Libeň

Dle zákona č. 183/2006 Sb., o územním plánování a stavebním řádu v platném znění a dle ČSN 73 6058 „Hromadné garáže" s účinností do 30. 9. 2011, podle stavu ke dni 12. 2. 2014 znalecký posudek vypracoval:

Ing. Miroslav Fejfar
Pod Jarovem 2029/16
130 00 Praha
telefon: 723 150 135
e-mail: fejfarmiroslav@seznam.cz

Znalecký posudek obsahuje **8** stran textu včetně titulního listu a **17** stran příloh. Objednateli se předává ve **3** vyhotoveních.

V Praze 26. 2. 2014

A. NÁLEZ

1. Základní informace

Název předmětu ocenění:	Bytový dům s hromadnými podzemními garážemi, BD Eurydika
Adresa předmětu ocenění:	Kurta Konráda 5 - 9 Praha 9 - Libeň
Kraj:	Hl.m. Praha
Okres:	Hl.m. Praha
Obec:	Praha
Katastrální území:	Libeň
Počet obyvatel:	1 246 780

Základní cena stavebního pozemku vyjmenované obce ZCv = **9 080,00 Kč/m^2**

2. Prohlídka a zaměření

Prohlídka s vybraným zaměřením byla provedena dne 12. 2. 2014 za přítomnosti znalce a zástupce f. VIVUS Aréna, Ing. Jiřího Macholdy.

3. Podklady pro vypracování znaleckého posudku

1. Zaslané podklady znalci pro provedení práce ze dne 11. 2. 2014, zaslané e-mailem objednavatelem posudku (11 souborů):
   1.a) Stanovisko autorizovaného inženýra pro dopravní stavby, Ing. Aloise Paličky ze dne 30. 12. 2013 *(viz příloha č. 1.a znaleckého posudku);*
   1.b) Vyjádření k reklamaci dopravního řešení na akci BD Eurydika od Ing. Tomáše Otepky *(viz příloha č. 1.b znaleckého posudku);*
   1.c) Reklamace rampy v domě Kurta Konráda 5 – 9, Praha 9 od Ing. Jakuba Vychodila *(viz příloha č. 1.c znaleckého posudku);*
2. Snímek katastrální mapy v měř. 1:1000, získaný znalcem na Internetu dne 19. 2. 2014 *(viz příloha č. 2. znaleckého posudku);*
3. ČSN 73 6058 Hromadné garáže (platnost do 30. 9. 2011) – vybrané části *(viz příloha č. 3. znaleckého posudku);*
4. a) Zvětšená část půdorysu v 1. P. P. při vjezdu do 2. P. P. *(viz příloha č. 4. a) znaleckého posudku);*
4. b) Zvětšená část půdorysu v 1. P. P. při výjezdu do 1. N. P. pořízené znalcem dne 13. 2. 2014 *(viz příloha č. 4. b) znaleckého posudku);*
5. Fotodokumentace znalce z prohlídky hromadných garáží ze dne 12. 2. 2014 *(viz příloha č. 5. znaleckého posudku);*
6. Rozhodnutí MěČ Praha 9, ÚMČ, Odbor výstavby a územního rozvoje ze dne 25. 8. 2009 pro Stavební povolení, které nabylo právní moci dne 14. 9. 2009 *(viz příloha č. 6. znaleckého posudku);*
7. Titul. list „Dokumentace změny stavby před dokončením“ se souhlasem z 13. 7. 2010, MěČ Praha 9, ÚMČ Odbor výstavby a územního rozvoje *(viz příloha č. 7. znaleckého posudku);*
8. Rozhodnutí „Povolení změny stavby před dokončením“ z 13. 7. 2010, nabylo právní moci 16. 8. 2010 od MěČ Praha 9, ÚMČ Odbor výstavby a územního rozvoje *(viz příloha č. 8. znaleckého posudku);*
9. Certifikát z absolvovaného mezinárodního kurzu expertízy stavebních konstrukcí, uskutečněné dne 29. 11. 2013 v Praze v gesci KSZ ČR, o. s.; ČVUT - FS; ASN Experts & Consultans s. r. o. s licencí No 310001-116742004 pro Ing. Miroslava Fejfara *(viz příloha č. 9. znaleckého posudku);*

- Prohlídka na místě s měřením, pomocí ručního laserového dálkoměru „DISTO lite ^{5} “, výr. č. 729529 od f. Leica;
- Informace poskytnuté zadavatelem posudku dne 12. 2. 2014.

4. Vlastnické a evidenční údaje

Spoluvlastníci stavby:	Jsou uvedeni u stavby č. p. 2445, k. ú. Libeň na LV 12574 vlastnictví: podílové
Spoluvlastníci pozemku:	Stavba je na pozemku par. č. 3314 a par. č. 3318/5 s budovou s č. p. 2445 – bytový dům, vlastnictví: podílové

5. Obsah znaleckého posudku

1. **Zadání a úkol znalce;**
2. **Názor znalce k vyjádření:**
   - **a)** Autorizovaného inženýra pro dopravní stavby, Ing. Aloise Paličky ze dne 30. 12. 2013;
   - **b)** Autorizovaného inženýra pro dopravní stavby, Dipl. Ing. Tomáše Otepky ze dne 7. 1. 2014;
   - **c)** Ing. Jakuba Vychodila, reklamujícího stav vnitřní komunikace po konzultaci s Ing. Paličkou ze dne 20. 1. 2014;
3. **Zjištění stavu znalcem na místě dne 12. 2. 2014,** včetně fotodokumentace s popisem;
4. **Závěr k věci:**

B. ZNALECKÝ POSUDEK

Dle zákona č. 183/2006 Sb., o územním plánování a stavebním řádu v platném znění a podle ČSN 73 6058 „Hromadné garáže" s účinností do 30. 9. 2011 a podle zjištěného stavu ke dni 12. 2. 2014.

1. Zadání a úkol znalce: Znalec byl nejprve osloven telefonicky objednavatelem znaleckého posudku (dále jen ZP) s požadavkem zjištění, zda v bytovém domě s hromadnými garážemi je skutečností dodržení nebo nedodržení ustanovení ČSN 73 6058 v platnosti do roku 2011 (do 30. 9. 2011), kdy byla stavba projektována a odsouhlasena stavebním úřadem. Znalec zkoumal tedy „Rozhodnutí a vydání stavebního povolení", které je z 25. 8. 2009, a které nabylo právní moci 14. 9. 2009 *(viz příloha č. 6. znaleckého posudku).* Dále znalcem ověřeno, zda rozhodnutí "Povolení změny stavby před dokončením", které se týkalo části s podlažími pro hromadné garáže, patří do doby platnosti ČSN 73 6058, tedy do 30. 9. 2011. Podle dokumentace *(viz příloha č. 7. a č. 8. znaleckého posudku)* je požadavek stavebního zákona a požadavek ČSN dodržen.

Důvodem požadavku na práci znalce je stížnost – reklamace rampy od spoluvlastníka BJ a garážového stání v uvedeném domě. Je poukazováno na závady a porušení výše uvedené ČSN v BD Eurydika v ul. Kurta Konráda, Praha 9 – Libeň *(viz příloha č. 1.a) a 1.c) znaleckého posudku).*

Následně byl dojednán termín prohlídky znalce na den 12. 2. 2014, se setkáním s objednavatelem, kdy 11. 2. byl znalci zaslán e-mail s dvanácti přílohami, dotýkající se naznačeného problému.

2. Názor znalce k vyjádření:

a) Autorizovaného inženýra pro dopravní stavby, Ing. Aloise Paličky ze dne 30. 12. 2013 – *(viz příloha 1.a znaleckého posudku);*

aa) Znalec souhlasí s požadavkem jmenovaného dle cit. čl. 50 ČSN 73 6058, kde sám uvádí, že podmínka je splněna v přímém úseku rampy, neboli požadavek normy je zabezpečen.

ab) Znalec nesouhlasí s vyjádřením aplikovaným na čl. 51 ČSN 73 6058, které je pro konkrétní případ zkoumaných garáží irelevantní, protože rampy v garážích mají jen přímé části, nejsou zakřivené.

ac) Znalec „nepochopil" vyjádření jmenovaného, cit.: ***Reklamace se týká nájezdu na rampu, kde zdaleka není dodržena jízdního pruhu*** (asi dodržen jízdní pruh?)..... a končí větou: ***Toto ustanovení se týká vnitřní komunikace, sloužící k zajíždění vozidel na parkovací stání (viz obrázek 4.),*** ze kterého je to zřejmé, že se to netýká rampy.

Jedná se tedy o protimluv (*...reklamace se týká rampy*....a v závěru vyjádření jmenovaného, *netýká se rampy*).

ad) Jmenovaný dále se vyjadřuje k "Vlečným křivkám", zpracované projektantem. Přiznává při prověření stavu vyhovující výsledky a zvýrazňuje, že vozidlo se dostává nebezpečně blízko zdi...., ale tato vzdálenost je v mezích požadavku normy.

Znalec potvrzuje skutečnost, že závora na vjezd do 2. P. P. je skutečně umístěna nevhodně a to ne snad vlastním zúžením průjezdního profilu, ale subjektivně svým barevným zvýrazněním, upoutávající zvýšenou pozornost řidiče, kdy část spodního stojanu závory o cca 20 cm zasahuje do profilu jízdního pruhu *(viz obr. č. 5. a č. 6. přílohy č. 5. znaleckého posudku).* Přitom vzdálenost od levého okraje obrubníku k pravému okraji uvedeného sloupku závory činí **3,25 m** a navazující jízdní profil mezi obrubníky činí **2,56 m** a mezi stěnami je vzdálenost **3,04 m.** Je tedy i zde požadavek ČSN dodržen.

b) Autorizovaného inženýra pro dopravní stavby, Dipl. Ing. Tomáše Otepky ze dne 7. 1. 2014 *(viz příloha 1.b znaleckého posudku);*

Znalec se ztotožňuje s vyjádřením Ing. Otepky s tím, že rampa je přímá, není tedy zakřivená a proto nemusí splňovat požadavek uvedený k obr. č. 12; tedy nemusí odpovídat požadavkům dle čl. 51 ČSN 73 6058. Týká se to všech podlaží hromadných garáží.

c) Ing. Jakuba Vychodila, reklamujícího stav vnitřní komunikace po konzultaci s Ing. Paličkou ze dne 20. 1. 2014 *(viz příloha 1.c znaleckého posudku);*

Podrobně jsem si přečetl dopis ze dne 20. 1. 2014, který ale řeší jen vlastní problém, či problém rodičů stěžovatele s obtížemi vjezdu, průjezdu a asi i se zaparkováním jejich vozidel v garáži. Jak uvádí pisatel, snaha o řešení reklamace rampy (skutečně se ale o profil rampy a sklon rampy nejedná), je v problematice nájezdu do směrových oblouků; ty ale odpovídají plánovaným rozměrům v souvislosti s požadavkem cit. ČSN. Nelze tedy vytýkat investoru porušení ustanovení

ČSN 73 6058 nebo porušení zákona č. 183/2006 Sb. v platném znění a to k době užívání stavby, které je v souladu s § 119 až § 122 uvedeného zákona. Je skutečně věcí řidičů a jejich praxe, jak s vozidlem v hromadných garážích manipulují.

V době prohlídky znalce jsem měl možnost pozorovat průjezd vozidlem BMW 5 kombi (?), jak rychlostí cca 10 - 15 km/hod projížděl garáží v 1. P. P. a dále jel do 2. P. P.; za krátkou dobu naopak vyjížděl zpět do 1. N. P. a to suveréni jízdou a bez jakýchkoliv problémů.

Zároveň jsem viděl průjezd vozidla řízený řidičkou - Citroen 4 (?) při vjezdu do 2. P. P., kdy jsem stál poblíž místa s kufříkem a taškou *(viz obr. č. 2. a č. 4., přílohy č. 5. znaleckého posudku)*, kdy dotyčná řidička se mé osoby zjevně lekla, málo si najela a zadním levým kolem se zbrzdila o obrubník, proto musela mírně s vozidlem couvnout, upravit směr natočení předních kol a následně již správně projela po přímé rampě do 2. P. P.

Je zde pro řidiče dobré, že investor nenechal provést ochranu stěn a sloupů na ohrožených místech proti poškození, jak je možno postupovat podle ČSN 73 6058, čl. 40, např. ocelovou tyčí.

3. Zjištění stavu znalcem na místě dne 12. 2. 2014, včetně fotodokumentace s popisem *(viz příloha č. 5. znaleckého posudku):*

V rámci prohlídky částí „hromadných garáží", kde půdorysné schéma jednotlivých podlaží (1. P. P. až 3. P. P.) je totožné, bylo zkoumání zaměřeno na oblast vnitřní komunikace pro sjezd z 1. P. P. do 2. P. P. *(viz obr. č. 1. až č. 6., příloha č. 5. znaleckého posudku);* dále v 1. P. P. při vjezdu do 2. P. P. *(viz příloha č. 4. a) znaleckého posudku);*

Dále na oblast pro výjezd z 1. P. P. do 1. N. P., resp. příjezd z 1. N. P. do 1. P. P. *(viz obr. č. 7. až č. 9., příloha č. 5. znaleckého posudku);* dále v 1. P. P. při výjezdu do 1. N. P. *(viz příloha č. 4. b) znaleckého posudku);*

Před prohlídkou nemovitosti měl znalec zámysl, že osobně svým vozidlem (Audi A6 Allroad) si prostor garáží projede. Vzhledem k tomu, že jsem měl možnost vidět průjezd dvou vozidel *(viz poznatky výše v čl. **2.c)*** a podle objednavatele se již podobné zkušební průjezdy dříve prováděli a jsou snad i zachycené na video, znalec od zámyslu ustoupil.

Zároveň bylo provedeno zjištění vzdáleností (délky) v možných, inkriminovaných místech, které by měly způsobovat problémy řidičům vozidel pro provozu jízdy v garážích, jak vyplývá z reklamace Ing. Jakuba Vychodila. Tyto zjištění jsou schematicky zakresleny a popsány do fotografií pro názornost k věci, kdy pro přehlednost je popis *(viz příloha č. 5. znaleckého posudku)* zde znovu uveden:

Obr. č. 1 – Pohled od S strany na větší část 1. P. P. s garážovým označeným stáním vlevo a vpravo s centrální komunikací a s dělící částí, provedenou odvodňovacím žlábkem. V pozadí snímku vpravo (světlá stěna) je část s příjezdem či výjezdem do 1. N. P. *(viz obr. č. 7. až č. 9., této přílohy).* Za stěnou vlevo je vidět malou část přední karoserie typu mikrobus, garážovaná (tedy ze skupiny 1, podskupina 02 – velké osobní automobily-*(viz příloha č. 1, k čl. 7 ČSN 73 6058).* Proveden zákres zjištěné vzdálenosti od vodorovného značení (žlutá čára) ve směru k výseči kruhového sloupu s délkou **5,76 m**, zajišťující dostatečnou šíři pro průjezd vozidla, zde ve směru k 2. P. P. Tato kóta je zároveň zachycena na obr. č. 2, téže přílohy.

Obr. č. 2 – Pohled od V strany, kdy za zády fotografa je stěna *(viz obr. č. 1., této přílohy)* s pohledem na výseč kruhového sloupu, kolem kterého zatáčí vozidla vlevo, na přímou rampu, ve sjezdu do 2. P. P. Uvedená míra **7,88 m** je od tohoto sloupu k nosnému pilíři za označeným stáním

s číslem 120 *(viz obr. č. 3. a č. 4., této přílohy).* Další míra **4,31 m** je mezi stejnou výsečí kruhového sloupu a stěnou s vypouklou částí ve tvaru oblouku, limitující nájezd na rampu do 2. P. P. (viz obr. č. 4., této přílohy).

Obr. č. 3 – Pohled od V strany na ukončenou délku podlaží hromadných garáží *(opak druhé strany z obr. č. 1.)* s délkou **7, 88 m** zachycenou od výseče kruhového sloupu *(viz obr. č. 2. této přílohy),* a je vedena přes označené stání č. 120.

Obr. č. 4 – Pohled od SV strany na vymezení prostoru pro vjezd do 2. P. P. Údaj **5,09 m** je změřen od výseče kruhového sloupu k okraji vodorovného značení, bílá čára vyznačující garážové stání č. 120. Další omezení s údajem **4,31 m** je mezi výsečí kruhového sloupu a stěnou s vypouklou částí ve tvaru oblouku *(viz obr. č. 2., této přílohy).*

Obr. č. 5 – Pohled od V strany na opticky užší místo k příjezdu na rampu se sjezdem do 2. P. P., se změřenou částí od hrany obrubníku k tělesu sloupku automatické závory **3,25 m**, která není ale v provozu a podle objednavatele posudku ani nebude v činnosti. Zde tento pohled řidiče „nejvíce omezuje" v průjezdu, i když šířka na průjezd je odpovídající s dostatečnou rezervou šířky průjezdu.

Obr. č. 6 – Pohled od S strany na průjezdní profil s rampou vedoucí do 2. P. P. Šířka mezi obrubníky činí **2,56 m** a šířka mezi stěnami je **3,04 m.** Světlý otvor na konci průjezdu je již v úrovni 2. P. P.

Obr. č. 7 – Pohled od V strany na část komunikace s výjezdem do 1. N. P., nebo příjezdem z pravé strany, z úrovně 1. N. P. Údaj **5,64 m** byl změřen od vodorovné čáry na komunikaci oproti výseči kruhového sloupu se stěnou s vypouklou částí ve tvaru oblouku. Centrální komunikace je s dělící částí, provedenou odvodňovacím žlábkem. Další údaj **3,89 m** je vzdálenost mezi obrubníkem a vodorovnou značkou (bílá čára), kde tímto prostorem vyjíždějí vozidla z 1. P. P. do 1. N. P. Následný údaj **4,47 m** je vzdálenost mezi výsečí kruhového sloupu se stěnou s vypouklou částí ve tvaru oblouku a nosným sloupem obdélníkového průřezu *(viz obr. č. 8., této přílohy)*, kdy na druhé straně sloupu je zrcadlový příjezd vozidel z 1. N. P., do tohoto podlaží (1. P. P.)

Obr. č. 8 – Pohled od SV strany na obdobný stav, jako je na obr. č. 7., této přílohy. Je vyznačena z tohoto pohledu vzdálenost **4,47 m** mezi výsečí kruhového sloupu se stěnou s vypouklou částí ve tvaru oblouku k nosnému sloupu obdélníkového průřezu.

Obr. č. 9 – Pohled od S strany na výjezd do 1. N. P. Vyznačena šíře **2,55 m** mezi obrubníky a další údaj, je šířkou mezi stěnami **3,04 m.** Světlý otvor na konci průjezdu je již v úrovni 1. N. P.

4. Závěr k věci:

Znalec sám, ale jistě řada řidičů měla možnost, vjíždět do jiných hromadných garáží, které byly budovány dříve, tedy před stávající ČSN 73 6058 s účinnosti od 1. 10. 2011. Příkladem jsou prostory nákupního střediska dříve Carfour, nyní Tesko na Smíchově nebo prostory nákupního střediska Flora. Rovněž tam a jinde je nutná ostražitost, soustředěnost a potřebné reakce řidiče s navazující rychlosti vozidla. Takové dispozice stavby a navazující dopravní řešení pohybu vozidel jistě bylo podle stavebních zákonů zkoumáno dopravní Policií ČR a odboru dopravy magistrátu či stavebního odboru. Musím se zmínit, že nejen v prostru hromadných garáží dochází k omezení šířkových poměrů v dopravě, kdy znalec na ukázku zmiňuje veřejnou komunikaci přes potok „Struha" u Choltického zámku (okres Pardubice), kde je šíře vozovky omezena ocelovými sloupky ve vzdálenosti od sebe šířky 2,0 m, z důvodu snížené únosnosti mostku a podobně ocelový most přes Labe mezi obci Valy a Mělice (okres Pardubice), kdy vjezd a výjezd z mostu má rovněž omezení šířky na 2,0 m z důvodu snížené únosnosti a je to stav dlouhodobý cca 25 roků. Přesto těmito zúženými místy vozidla projíždí, některá si zastaví či projedou rychlostí chůze.

Výše uvedený příklad znalec uvedl proto, aby upozornil reklamujícího na podobné problémy, se kterými řidič musí počítat při jízdě vozidlem i mimo garáží v BD Eurydika.

Z výše uvedených odpovědí v části 1. až 3., doloženými dokumenty včetně fotografií vyplývá, že **požadavky ČSN 73 6058 Hromadné garáže v účinnosti od 1. 8. 1988 do 30. 9. 2011 byly dodrženy.** Ze stavebního hlediska, požadavků stavebního zákona k této oblasti, nedošlo k porušení požadovaných podmínek a reklamace je tedy irelevantní.

V Praze 26. 2. 2014

Ing. Miroslav Fejfar
Pod Jarovem 2029/16
130 00 Praha
telefon: 723 150 135
e-mail: fejfarmiroslav@seznam.cz

Ing. MIROSLAV FEJFAR
ZNALEC Z OBORU STAVEBNICTVÍ A EKONOMIKY

C. ZNALECKÁ DOLOŽKA

Znalecký posudek jsem podal jako znalec jmenovaný rozhodnutím Krajského soudu v Českých Budějovicích ze dne 27.4.1982 č.j. Spr. 717/82 pro základní obor stavebnictví, odvětví staveb dopravních, obytných, průmyslových, vodních a zemědělských a z oboru ekonomika, odvětví ceny a odhady nemovitostí.

Znalecký posudek byl zapsán pod poř. č. 771-02/14 znaleckého deníku.
Znalečné a náhradu nákladů účtuji dokladem č. 771-02/14.

DOLOŽKA ZNALCE:

Podle Občanského soudního řádu (OSŘ), **§ 127a** znalec **prohlašuje,** že si je vědom následků vědomě nepravdivého znaleckého posudku.

D. PŘÍLOHY POSUDKU

1. Zaslané podklady znalci pro provedení práce ze dne 11. 2. 2014, zaslané e-mailem od objednavatele posudku (11 souborů):

1.a) Stanovisko autorizovaného inženýra pro dopravní stavby, Ing. Aloise Paličky ze dne 30. 12. 2013 .....1 list

1.b) Vyjádření k reklamaci dopravního řešení na akci BD Eurydika od Ing. Tomáše Otepky .....1 list

1.c) Reklamace rampy v domě Kurta Konráda 5 – 9, Praha 9 od Ing. Jakuba Vychodila.....1 list

2. Snímek katastrální mapy v měř. 1:1000, získaný znalcem na Internetu dne 19. 2. 2014 .....1 list

3. ČSN 73 6058 Hromadné garáže (platnost do 30. 9. 2011).....2 listy

4. a) Zvětšená část půdorysu v 1. P. P. při vjezdu do 2. P. P. .....1 list

4. b) Zvětšená část půdorysu v 1. P. P. při výjezdu do 1. N. P. pořízené znalcem dne 13. 2. 2014.....1 list

5. Fotodokumentace znalce z prohlídky hromadných garáží ze dne 12. 2. 2014.....4 listy

6. Rozhodnutí MěČ Praha 9, ÚMČ, Odbor výstavby a územního rozvoje ze dne 25. 8. 2009 pro Stavební povolení, které nabylo právní moci dne 14. 9. 2009..... 2 listy

7. Titul. list „Dokumentace změny stavby před dokončením" se souhlasem z 13. 7. 2010 MěČ Praha 9, ÚMČ Odbor výstavby a územního rozvoje .....1 list

8. Rozhodnutí „Povolení změny stavby před dokončením z 13. 7. 2010, nabylo právní moci 16. 8. 2010 od MěČ Praha 9, ÚMČ Odbor výstavby a územního rozvoje.....1 list

9. Certifikát z absolvovaného mezinárodního kurzu expertízy stavebních konstrukcí, uskutečněné dne 29. 11. 2013 v Praze v gesci KSZ ČR, o. s.; ČVUT - FS; ASN Experts & Consultans s.r.o. s licencí No 310001-116742004 pro Ing. Miroslava Fejfara.....1 list

CELKEM listů příloh : **17**

1.a.

reklamace rampy v domě Kurta Konráda 5-9, Praha 9

Stanovisko autorizovaného dopravního inženýra:

Dle v době zpracování platné ČSN 73 6058 "Hromadné garáže" je stanoveno odstavci **Rampy** v čl.50 cituji *"Šířka jízdního pruhu přímé jednopruhové rampy musí být nejméně o 0,70m větší, než je šířka nejširšího projektem předpokládaného vozidla v garáži."* **Tato podmínka je splněna v přímém úseku rampy.**

V čl.51 je stanoveno- cituji *"Šířka jízdního pruhu zakřivené jednopruhové rampy musí být nejméně o 0,90m větší, než je šířka pruhu pro nejširšího projíždějící vozidlo,jehož umístění se v garáži předpokládá projektem."* **Tato podmínka není splněna.**

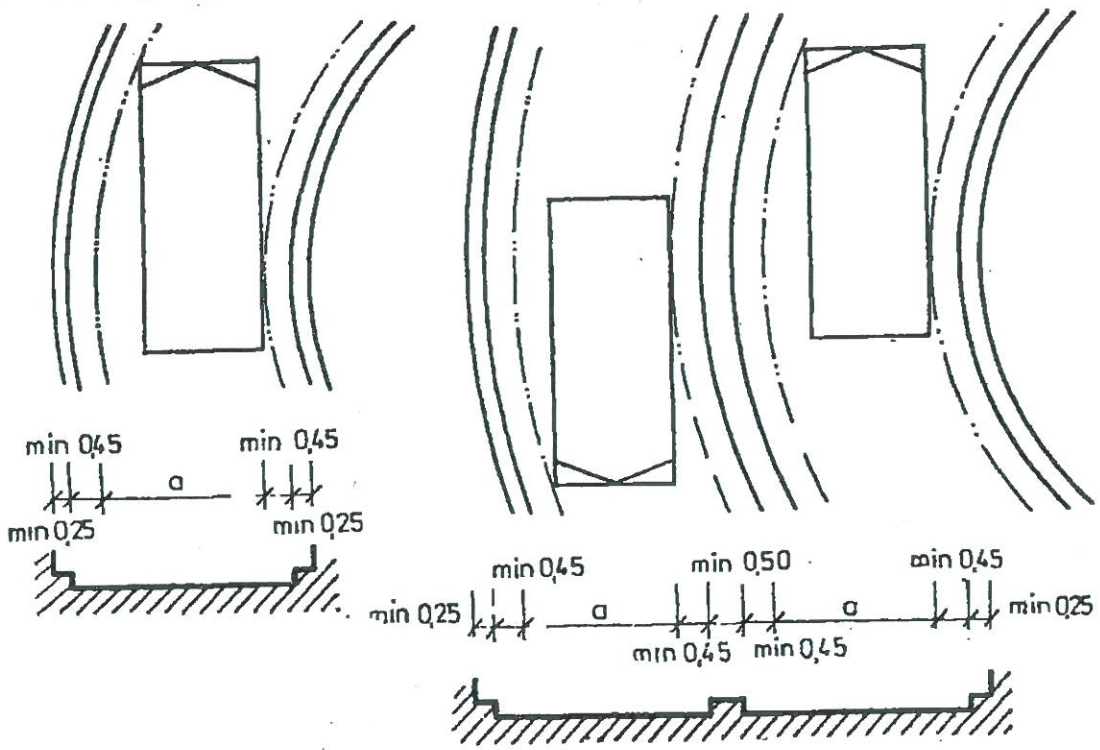

Reklamace se týká nájezdu na rampu, kde zdaleka není dodržena jízdního pruhu, ale ani projektantem citované *"Pro praktickou - reálnou průjezdnost objektu je rozhodující zda řidič projíždí objekt v předpokládané vzdálenosti 0,25m od pevných překážek-stěn a sloupů."* Tato citace vychází ze špatného pochopení normy, kde v odstavci **Vnitřní komunikace** čl.25 je psáno *" Vnitřní komunikace garáží s pohybem vozidel vlastní silou mají vyhovovat těmto podmínkám: bod b) vzdálenost mezi vozidlem v pohybu a pevnými překážkami musí být nejméně 0,25m."* Toto ustanovení se týká vnitřni komunikace, sloužici k zajíždění vozidel na parkovací stání (viz obrázek 4, ze kterého je to zřejmé) netýká se rampy.

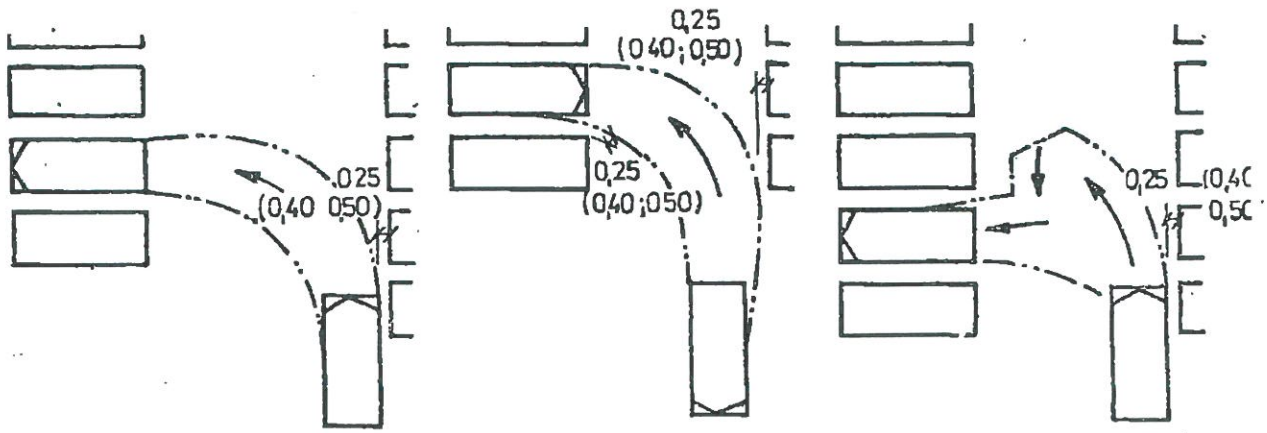

Další spornou větu odpovědného projektanta dopravní části bytového domu opět cituji " *Při ověřování průjezdnosti hromadných garáží byly použity vlečné křivky nad rámec TP 71 VLEČNÉ KŘIVKY pro ověřování průjezdnosti směrových prvků pozemních komunikací s vyhovujícími výsledkem.*"
Pro prověření průjezdu byl použit podklad z projektu garáží a byl doplněn o zaměření skutečného stavu (liší se minimálně od projektu) a programem Auto TURN 6 s použitím typového vozidla délky 4,74m šířky 1,75m s rychlostí 1km/hod. Tato trajektorie je součástí přílohy, kde vychází, že není dodržena ani citace pana projektanta o prověření s vyhovujícím výsledkem. Z přílohy vyplývá, že **vozidlo se dostává nebezpečně blízko** zdí, závory (umístěna nevhodně) a případného parkujícího vozidla na stáni č.120, nebo najíždí zadními koly na obrubník.

Na místě bylo zjištěno, že většina aut při najíždění objíždí sloup zprava aby najela na rampu co nejvíce přímo. Jedná se o porušení přikázaného směru objíždění vlevo (vyznačeno svislou DZ) a tím se vytváří kolizní situace s autem, jedoucím z horního podlaží. Dále většina aut projíždí zatím naštěstí neobsazeným parkovacím stáním č.120. Na stěně, obrubnících a závoře jsou zřejmé stopy průjezdu aut, pro které průjezd není zřejmě vyhovující, naopak tato situace se bude stále zvětšovat, protože v současnosti garáže používá max. 1/3 aut.



V Praze dne 30.12.2013

Ing.Alois Paliček
autorizovaný inženýr pro dopravní stavby

1.6

Dopravní poradce
Dipl. Ing. Tomáš Otepka
Autorizovaný inženýr pro dopravní stavby
Dopravně bezpečnostní auditor
Lužnice 149, 379 01 Třeboň
tel., fax: 384 792 679, mobil: 606 792 679, e-mail: otepkovi@treb.cz

V Lužnici dne 7. 1. 2014

Věc: vyjádření k reklamaci dopravního řešení na akci BD Eurydika

Jako projektant dopravní části bytového domu Eurydika se musím jednoznačně ohradit vůči posouzení průjezdnosti pana ing. Aloise Paličky, na základě objednávky pana ing. Jakuba Vychodila.

Hodnocení ze strany pana ing. Paličky, autorizovaného inženýra pro dopravní stavby, že se jedná o zakřivenou rampu dle čl. 51 ČSN 73 6058, musím jednoznačně odmítnout. Musím poukázat na skutečnost, že rampa v objektu je pouze přímá a sám ing. Palička uvádí, že tato vyhovuje. Jedná se o vnitřní komunikaci na úrovni podlaží objektu před nájezdem na rampu.

Vzhledem k tomu, že se pan ing. Palička ve svém posouzení – „reklamace průjezdu …" odvolává na vlečnou křivku vozidla a rychlost průjezdu 1 km/h, tak jsem při použití vlečné křivky bez přechodnice při dodržení odstupu 0,25 m od vodorovného značení parkovacího místa č. 120 (nikoli zaparkovaného vozidla) i zaoblené stěny při nájezdu k rampě došel k závěru, že **dimenze vnitřních komunikací garáže vyhovuje**! K oběma odrazným chodníkům šířky 0,25 m podél stěn rampy, které plynule přechází ještě do roviny etáže, vychází oboustranná prostorová rezerva od obrysů vozidla, jak dokládá připojená situace s vlečnou křivkou.

Je nutno zdůraznit, že reálná průjezdnost vozidlem je primárně závislá na řidičských dovednostech. Jsem nadále přesvědčen, že při **vhodném** nadjetí jsou všechny vnitřní komunikace garáže plně vyhovující a provozuschopné.

Vlečná křivka při vhodném – ideálním nájezdu na rampu.

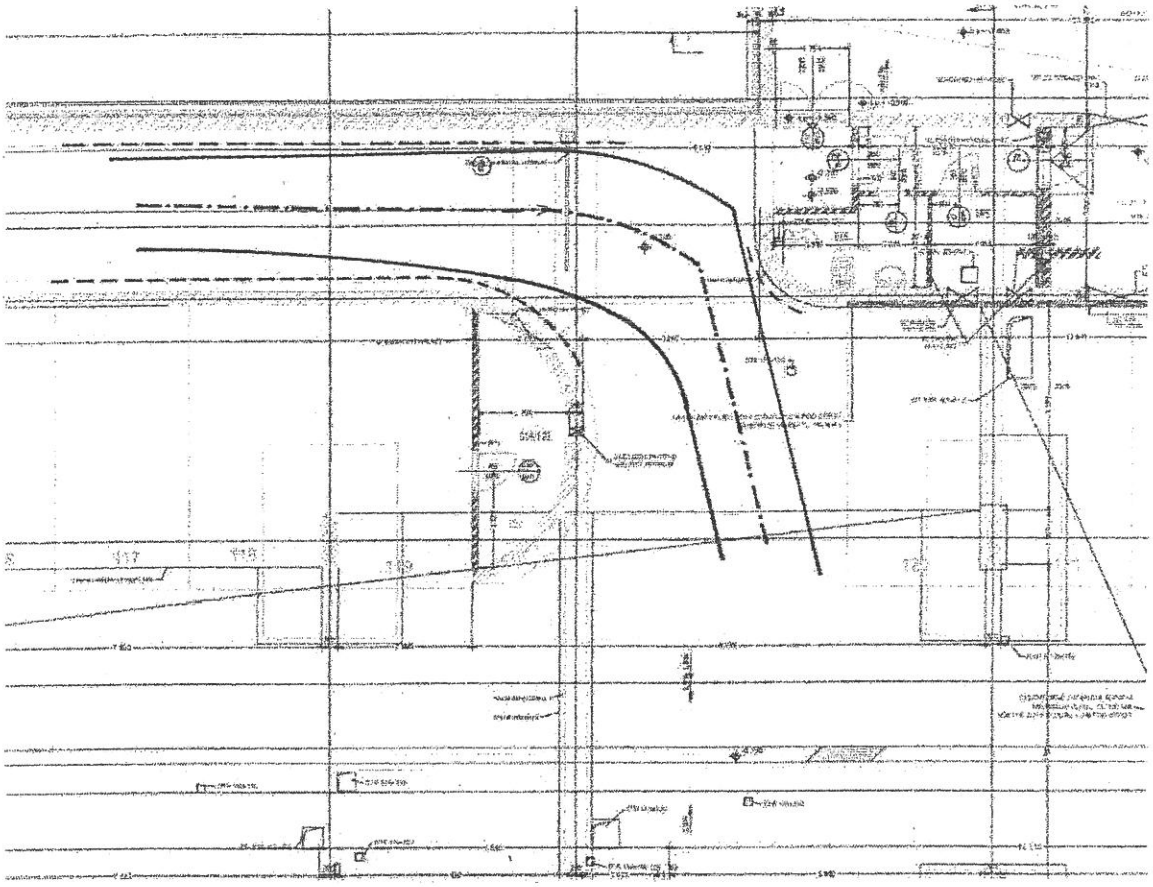

Ing. Tomáš Otepka

1.c

reklamace rampy v domě Kurta Konráda 5-9, Praha 9

Děkuji za Váš přístup k této reklamaci, bohužel ale neřeší problém můj a případně návštěv.

Bavíme se o tom, jestli jsou garáže navrženy dle platných norem (v době schválení projektu platila ČSN 73 6058 z 10/1987, kde je stanovena maximální délka vozidla, pro které jsou garáže navrženy 5,00m) a zda projedou i vozidla, která jsou delší a širší, než Vámi použité vozidlo. Je to i případ mých rodičů, kteří mají auto větší, než je Vámi uvedené a nejsou tak zdatní řidiči. Vzhledem k poměrům v garáži odmítají zajíždět do garáže, protože ne každý splňuje "*Ano, uznávám, že průjezd těmito úseky vyžaduje maximální soustředění a řidičskou dovednost, řekl bych i jistou dávku odvahy při nájezdu předkem auta ke stěně ve vnějším oblouku, ale dá se to zvládnout jediným průjezdem bez couvání. Rychlost musí být minimální.*"
Jistě uznáte, že Vaše tvrzení *"Při dané konfiguraci pozemku, na který se stavba umísťovala - zvláště při jeho šířce cca 20 m, jistě pochopíte, že nešlo navrhnout komfortní podzemní garáže. Tento výsledek je dobrý kompromis"* mne nezajímá, pro mne je důležité, zda je bez větších komplikací možné zajíždět na parkovací stání (při koupi jsem neměl možnost parkovací stání a možnost zajetí si vyzkoušet). Rovněž si neumím představit "*jsem ochoten kdykoliv průjezd zatáčkami předvést osobně. Pro zamezení kolizí se nabízí několik řešení - např. zavěsit osvědčené tenisové míčky do míst, kde je nutno projet předkem auta zdánlivě blízko zdi, popř. stěnu v tomto místě opatřit měkkým obkladem.* Tady nejde o projetí Vaším autem (věřím Vám, "*jsem měl vždy mezi kolem a obrubníkem ještě cca 10 - 15 cm rezervu. Mezi karosérií a stěnou pak byl vždy splněn normový odstup 0,25 m.*", ale o auto, které je větší a zároveň splňuje podmínky v době návrhu garáží.
Ještě nevím, proč se odvoláváte na *"Mezi karosérií a stěnou pak byl vždy splněn normový odstup 0,25 m"*, když nikde není tato podmínka uvedena (šířka 0,25m je šířka odrazného obrubníku). Stále platí to, co uvedl Ing.Palička v citaci čl.50 a 51, což stanoví odstup vozidla od odrazného obrubníku na 0,35m v přímé, 0,45m v oblouku. Ani Váš průjezd nesplňuje tuto podmínku.
Nyní k dopisu pana Ing.Otepky:
Souhlasím, že se jedná o 2 problémy-přímou rampu a vnitřní komunikaci na úrovni podlaží objektu před nájezdem na rampu. Jestliže vozidlo je v přímém úseku rampy již srovnané, je vše v pořádku. Ale úsek, kde vozidlo zatáčí na rampu není v pořádku (viz dřívější poznámky).
Dle ČSN 73 6110 Projektování místních komunikací se v čl.15.4.2 a tab.35 doporučuje min.poloměr obrubníku 4,00m s tím, že průjezdnost oblouků se stanoví vlečnými křivkami. Nájezdový oblouk vozidla, najíždějícího na rampu je R5m a tomu odpovídá přiměřené rozšíření jízdního pruhu. Skutečná šířka je 3,20m od obrubníku (oblouk vpravo) a 2,60m u závory. Šířka v oblouku musí být zajištěna v celém oblouku (to je i v začátku).
Není mi jasné, jakou trajektorii použil projektant (auto začíná jízdu uprostřed jízdy), v programu Auto TURN a zejména při skutečném projetí osobního vozidla (je větší, než bylo zkoušeno, ale je potřebné, aby se každé schválené vozidlo dostalo bezproblémově do garáží, což není zajištěno-viz trajektorie Ing. Paličky) **navržené řešení neodpovídá ani ČSN, ani požadavku na bezproblémové projetí.**

Tento dopis je napsán po konzultaci s Ing.Paličkou

V Praze dne 20.1.2014

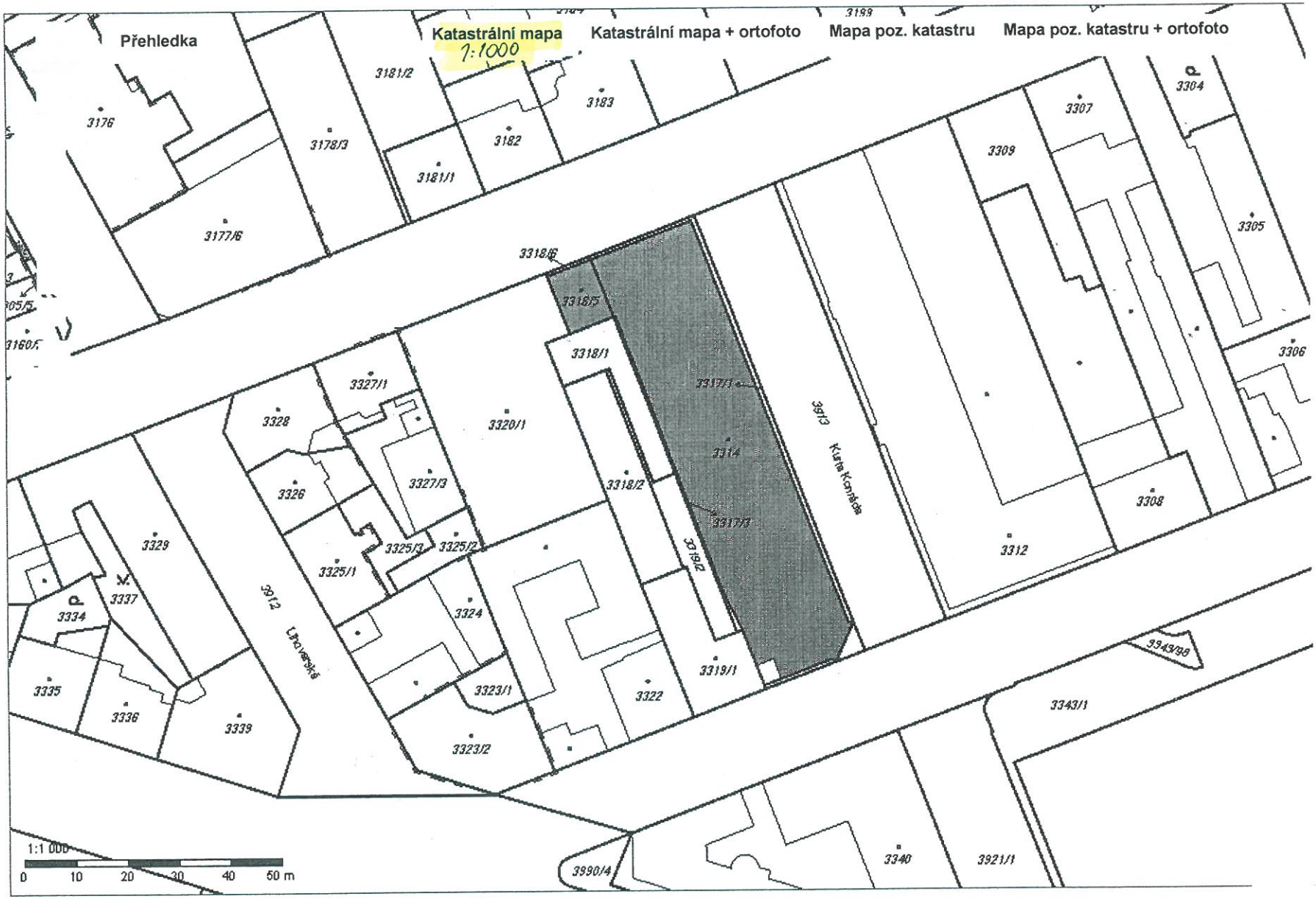

KN

Obsah katastrální mapy a mapy pozemkového katastru se zobrazuje od měřítka 1:5000.
Podrobnější informace k používání mapy, aktualizaci dat a jejího obsahu jsou uvedeny v nápovědě (PDF formát).
Veškeré zjištěné hodnoty souřadnic a délek nelze využívat pro vytyčování hranic pozemků v terénu.

1s

Poskytnuto za poplatek - Pankrac,a.s. - Karel Slach
Rozmnožování a rozšiřování českých technických norem nebo jejich částí bez souhlasu UNMZ je porušením zákona č. 22/1997 Sb. a podléhá pokutě

MDT 725.381 ČESKOSLOVENSKÁ STÁTNÍ NORMA Schválena: 10. 8. 1987

ČSN 73 6058

HROMADNÉ GARÁŽE

Základní ustanovení

ČSN 73 6058

Крупные одноэтажные и многоэтажные гаражи. Основные положения

Multi-storey and underground garages. General principles

Tato norma platí pro projektování nových a stavebních změn stávajících hromadných garáží pro silniční vozidla podle ČSN 30 0024 a ON 30 0402 (dále jen vozidla), s výjimkou garáží pro pozemní techniku ozbrojených složek.

Norma se vztahuje na dokumentaci[1]) stavebních objektů zahajovanou po dni nabytí účinnosti normy. Projektová dokumentace zahajovaná po tomto termínu musí být zpracována podle této normy i tehdy, byla-li přípravná dokumentace zpracována podle ČSN 73 6058 z 18. 8. 1977. U projektové dokumentace, ke dni účinnosti této normy již rozpracované, posoudí její zpracovatel možnost dokončení dokumentace podle této normy. Projektová dokumentace dokončená po 1. 7. 1990 musí být však s touto normou v souladu.

I. NÁZVOSLOVÍ

1. Hromadná garáž — objekt, popř. oddělený prostor, který slouží k odstavování (odstavná garáž) nebo parkování (parkovací garáž) vozidel a má více než 3 stání; stání jsou řazena buď u vnitřní komunikace, nebo ve více řadách za sebou (viz č. 24) na celé ploše podlaží a má zpravidla jeden vjezd.

2. Parkování, odstavování a stání je definováno v ČSN 73 6056.

II. VŠEOBECNĚ

Základní ustanovení

3. Hromadné garáže (dále jen garáže) jsou buď samostatné objekty, nebo se přistavují, popř. vestavují do objektů sloužících jiným účelům.

[1]) Podle vyhlášky SKVTIR č. 5/1987 Sb. a podle vyhlášky FMTIR č. 85/1975 Sb.

Nahrazuje ČSN 73 6058 ze dne 18. 8. 1977 | Účinnost od: 1. 8. 1988

Vydavatelství Úřadu pro normalizaci a měření, Praha

Poskytnuto za poplatek - Pankrac,a.s. - Karel Slach
Rozmnožování a rozšiřování českých technických norem nebo jejich částí bez souhlasu UNMZ je porušením zákona č. 22/1997 Sb. a podléhá pokutě

Třídění

4. Podle stavebního (dispozičního) řešení se třídí garáže na:

a) jednopodlažní (zpravidla halové) — pro umístění vozidel v jedné nebo i více řadách za sebou, vozidla vyplňují i celou plochu haly; garáž má vždy přímé vjezdy z terénu; slouží zpravidla k odstavování nákladních automobilů, autobusů a speciálních vozidel,

b) vícepodlažní — pro umístění vozidel v jedné nebo více řadách za sebou; garáž má vždy konstrukce (např. rampy) nebo zařízení (např. výtahy) pro vertikální dopravu vozidel; slouží převážně k odstavování a parkování osobních automobilů.

5. Podle vztahu podlahy nejnižšího podlaží k úrovni přilehlého terénu se třídí garáže na:

a) nadzemní — podlaha nejvýše 0,5 m pod úrovní přilehlého terénu,

b) podzemní — podlaha níže než 0,50 m pod úrovní přilehlého terénu,

c) kombinované — podlahy nad i pod úrovní přilehlého terénu.

6. Podle provozu se třídí garáže na:

a) garáže s pohybem vozidel vlastní silou — vozidla se pohybují silou vlastního motoru:

aa) garáže se samoobsluhou — řidič sám zajíždí se svým vozidlem až na stání v garáži a sám také s vozidlem vyjíždí,

ab) garáže s obsluhou — vozidla zavážejí na stání a vyvážejí jen zaměstnanci garáže; do garáže mají přístup pouze její zaměstnanci,

b) garáže s mechanickou dopravou vozidel — vozidla se přemísťují mechanickým zařízením; do garáže mají přístup pouze její zaměstnanci.

7. Podle druhů (ČSN 30 0024, ON 30 0402) a přípustnosti parkování (čl. 9) vozidla v této normě se zařazují do skupin na:

a) vozidla skupiny 1: osobní automobily, motocykly, mopedy a jejich přípojná vozidla,

b) vozidla skupiny 2: nákladní automobily, autobusy, speciální automobily,

c) vozidla skupiny 3: tahače, přípojná vozidla, jízdní soupravy, kloubové autobusy, traktory, samojízdné pracovní stroje.

8. Třídění vozidel do skupin a jejich orientační rozměry uvádí příloha 1.

Umísťování garáží

9. Garáže pro vozidla skupiny 1 se mohou umísťovat v obytných částech měst.[2]) Doporučuje se je vestavovat pod obytné objekty.

[2]) Vyhláška MZd ČSR č. 13/1977 Sb., vyhláška MZd SSR č. 14/1977 Sb.

Poskytnuto za poplatek - Pankrac,a.s. - Karel Slach
Rozmnožování a rozšiřování českých technických norem nebo jejich částí bez souhlasu UNMZ je porušením zákona o. 22/1997 Sb. a podléhá pokutě

Garáže pro vozidla skupiny 2 a 3 se musí umísťovat jen mimo obytné části měst, kromě garáží pro speciální automobily policejní, požárnické, sanitní a obytné.

10. Při umísťování garáží musí být dodrženy zejména požadavky:

a) hygienické (čl. 11, 12),

b) požární bezpečnosti (čl. 13),

c) ochrany zemědělské půdy (čl. 14),

d) provozu na komunikacích (čl. 15 až 20).

Při umísťování garáží je třeba vždy vycházet z požadavků, které kladou nejvyšší nároky.

Hygienické požadavky

11. Při navrhování umístění garáží se musí dbát základních hygienických požadavků na ochranu zdravého a nerušeného životního prostředí. Musí se respektovat zejména požadavky ochrany před hlukem, chvěním a výfukovými plyny a ochrany povrchových a podzemních vod před znečištěním. Je nutno postupovat podle příslušných ustanovení ČSN 73 0531, ČSN 73 4301, ČSN 83 0917 a podle příslušných hygienických[3a]) a vodohospodářských předpisů [3b]). Návrh ochrany před hlukem se provede podle příslušných metodických pokynů[3c]), zásady pro návrh umístění jsou uvedeny v příloze 5.

Návrh na umístění garáží z hlediska hygienické ochrany posuzuje závazně příslušný orgán hygienické služby.

12. Garáže vestavěné nebo přistavěné k objektu sloužícímu jinému účelu se musí oddělit od místností objektu tak, aby v místnostech nedošlo k překročení stanovené přípustné hladiny hluku[3a]) a podle ČSN 73 0531. Zásady pro oddělení garáží jsou uvedeny v příloze 5.

Požární bezpečnost

13. Požadavky z hlediska požární bezpečnosti na garáže stanoví ČSN 73 0838.

---

[3]) a) Vyhláška MZd ČSR č. 13/1977 Sb., vyhláška MZd SSR č. 14/1977 Sb., směrnice MZd ČSR č. 46/1978 Sb., úprava MZd SSR č. 7/1978 Sb., směrnice MZd ČSR č. 58/1981 Sb., úprava MZd SSR č. 8/1981 Sb., směrnice MZd ČSR č. 43/1977 Sb., výnos MZd SSR čj. Z-1376/1977-B/3-06, směrnice MZd ČSR č. 41/1977 Sb., úprava MZd SSR č. 11/1977 Sb.

b) Vyhláška MLVH ČSR č. 6/1977 Sb., vyhláška MLHV SSR č. 23/1977 Sb.,

c) ČK VTIR — Metodické pokyny pro navrhování sídelních útvarů z hlediska ochrany obyvatelstva před nadměrným hlukem z dopravy (1984) a příloha č. 6 k těmto pokynům — metodika výpočtu hluku z provozu na parkovacích a odstavných plochách (VÚVA 1980), SIK VTIR — Metodické pokyny na znižovanie škodlivých účinkov hluku v osídlení (1984).

Poskytnuto za poplatek - Pankrac,a.s. - Karel Slach
Rozmnožování a rozšiřování českých technických norem nebo jejich částí bez souhlasu UNMZ je porušením zákona o. 22/1997 Sb. a podléhá pokutě

Ochrana zemědělské půdy

14. V případě záměru výstavby garáží na zemědělské půdě musí být jejich umístění projednáno podle příslušných předpisů[4]).

III. POŽADAVKY PROVOZU NA KOMUNIKACÍCH

Příjezdní a výjezdní komunikace

15. Příjezdní (výjezdní) komunikace ke garážím na vlastním pozemku garáží mají, kromě šířky, odpovídat požadavkům nejméně na obslužné komunikace funkční skupiny C3[5]), musí zachovávat pravostranný provoz a navrhují se jako bezprašné.

16. Zaústění příjezdních a výjezdních komunikací z garáží na silnice a dálnice musí splňovat ustanovení ČSN 73 6101 pro vjezdy a výjezdy z pozemků.

Příjezdní a výjezdní komunikace nesmějí přímo ústit na rychlostní místní komunikace funkční skupiny A[5]) s výjimkou hromadných garáží, které slouží jako záchytná parkoviště, kde se musí pro odbočení a připojení použít odbočovacího a připojovacího pruhu[6]).

Příjezdní a výjezdní komunikace mohou přímo ústit na sběrné místní komunikace funkční skupiny B[5]) s připojením odpovídajícím dopravnímu významu komunikace, u komunikací funkční skupiny B1[5]) však s odbočovacími a připojovacími pruhy[6]).

Mohou rovněž přímo ústit na obslužné místní komunikace funkční skupiny C[5]) při zajištění bezpečnosti provozu[6]).

17. Šířky jízdního pásu příjezdních (výjezdních) komunikací na vlastním pozemku ke garážím musí být nejméně:

a) pro garáže vozidel skupiny 1:

aa) jednopruhové	2,50 m,
ab) dvoupruhové	4,50 m;

b) pro garáže vozidel skupiny 2 a 3:

ba) jednopruhové	3,50 m,
bb) dvoupruhové	6,00 m.

Pro garáže speciálních automobilů skupiny 2 nejvýše s půdorysnými rozměry velkých osobních vozidel (skupiny 1) lze navrhovat komunikace i podle odstavce a).

---

[4]) Zákon č. 53/1966 Sb.

[5]) ČSN 73 6110 z 18. 3. 1986

[6]) ON 73 6102 ze 17. 1. 1980

Poskytnuto za poplatek - Pankrac a.s. - Karel Slach
Rozmnožování a rozšiřování českých technických norem nebo jejich částí bez souhlasu UNMZ je porušením zákona č. 22/1997 Sb. a podléhá pokutě

c) podle půdorysného tvaru na rampy

ca) přímé,

cb) zakřivené (kruhové, eliptické, zalomené apod.);

d) podle počtu jízdních pruhů na rampy

da) jednopruhové,

db) dvoupruhové;

e) podle vzájemné polohy ramen a podle směrů jízdy na ramenech umístěných nad sebou, na rampy

ea) jednoduché (obr. 7),

eb) dvojité (obr. 9).



Obr. 7



Obr. 8



Obr. 9

47. Povrch ramp má mít protismykovou úpravu (např. cementobetonový kryt s příčným rýhováním nebo obdobnou úpravu podle příslušných technických norem).

48. Jedna jednopruhová rampa stačí nejvýše pro 100 vozidel umístěných v nejblíže vyšším nebo nižším podlaží.

49. Jedna jednopruhová rampa pro každý směr jízdy stačí pro garáž do 1000 vozidel. Podlaží s přímými vjezdy se nezapočítávají, nadzemní a podzemní podlaží se počítají odděleně. Každých dalších 1000 vozidel v garáži musí mít další jednopruhovou rampu pro každý směr jízdy. V garážích, kde při provozních špičkách převažuje jeden směr jízdy (odstavné garáže a garáže pro dlouhodobé parkování), je možné těchže pruhů rampy využívat jednou pro směr nahoru a podruhé pro směr dolů. Musí se však zachovat nejméně jeden pruh pro každý směr. V účelových garážích (např. u stadiónů, divadel, garáží sloužících jako záchytná parkoviště apod.), kde se předpokládá odjezd v krátkém časovém intervalu, se počet ramp navrhuje podle předpokládaného provozu.

50. Šířka jízdního pruhu přímé jednopruhové rampy musí být nejméně o 0,70 m větší (obr. 10), než je šířka nejširšího projektem předpokládaného vozidla v garáži. (Pro garáže skupiny 1 má být nejmenší šířka rampy 2,40 m).

Poskytnuto za poplatek - Pankrac a.s. - Karel Slach
Rozmnožování a rozšiřování českých technických norem nebo jejich částí bez souhlasu UNMZ je porušením zákona č. 22/1997 Sb. a podléhá pokutě

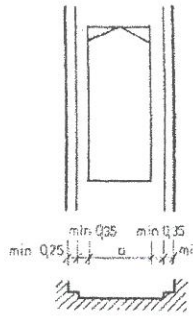

Obr. 10

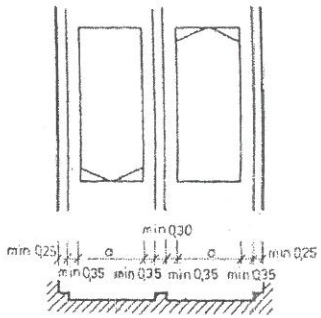

Obr. 11

Šířka dvou jízdních pruhů přímé dvoupruhové rampy musí být nejméně o 1,40 m větší (obr. 11), než je dvojnásobek šířky nejširšího projektem předpokládaného vozidla v garáži, zvětšená o šířku středního obrubníku (pro garáže skupiny 1 nejméně 5,10 m).

51. Šířka jízdního pruhu zakřivené jednopruhové rampy musí být nejméně o 0,90 m větší, než je šířka pruhu pro nejširší projíždějící vozidlo, jehož umístění se v garáži předpokládá projektem (obr. 12).

Šířka dvou jízdních pruhů zakřivené dvoupruhové rampy musí být nejméně o 1,80 m větší, než je dvojnásobná šířka pruhu pro nejširší projíždějící vozidlo, jehož umístění se v garáži projektem předpokládá, zvětšená o šířku středního obrubníku (obr. 13).

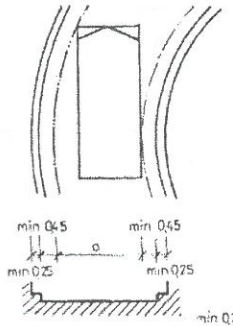

Obr. 12

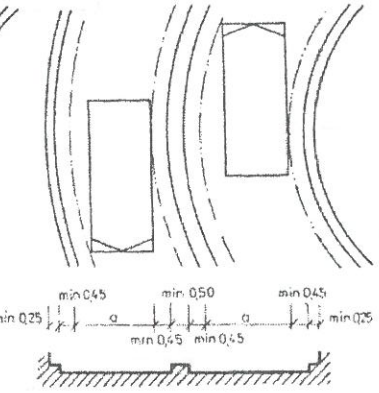

Obr. 13

Poskytnuto za poplatek - Pankrac a.s. - Karel Slach
Rozmnožování a rozšiřování českých technických norem nebo jejich částí bez souhlasu UNMZ je porušením zákona č. 22/1997 Sb. a podléhá pokutě

PŘÍLOHA 1
k čl. 7

TŘÍDĚNÍ A ORIENTAČNÍ ROZMĚRY VOZIDEL A JÍZDNÍCH SOUPRAV

Vozidlo			Orientační rozměry v m			
skupiny	pod-skupiny	druh	šířky	délky	výšky	rozvoru
1	01	malé a střední osobní automobily	1,65	4,25	1,50	2,40
	02	velké osobní automobily, karavany	1,80 2,10	5,00 5,00	1,90 2,50	2,80 —
2	N1	malé a střední nákladní automobily, malé autobusy	2,30	7,30	2,80	4,65
	N2	velké nákladní automobily	2,50	9,40	3,20	5,80
	A	autobusy	2,50	11,50	3,20	5,70
3		tahače, přívěsy, návěsy, jízdní soupravy kloubové autobusy	*)			
		traktory, samojízdné pracovní stroje				

*) Vozidla skupiny 3 jsou rozměrově značně rozdílná, proto je třeba vycházet při projektování garáží z předpokládané skladby vozidel.

Největší přípustné rozměry vozidel a jízdních souprav jsou podle vyhlášky FMD č. 41 1984 Sb. § 11: šířka 2,50 m, výška 4,00 m, délka jednotlivého vozidla 12,00 m a délka jízdní soupravy 22,00 m.

Poskytnuto za poplatek - Pankrac,a.s. - Karel Slach
Rozmnožování a rozšiřování českých technických norem nebo jejich částí bez souhlasu UNMZ je porušením zákona č. 22/1997 Sb. a podléhá pokutě

PŘÍLOHA 3
k čl. 18 a 25

ORIENTAČNÍ ROZMĚRY OBLOUKŮ PŘI JÍZDĚ VOZIDEL

Rozměry oblouků			Pro vozidlo				
			skupiny 1		skupiny 2		
			01	02	N1	N2	A
oblouk	rozměry oblouku v m (obr. 16)	a	8,40	9,10	15,10	17,90	18,00
		b	9,80	10,30	18,00	20,90	19,90
	nejmenší rozměry oblouků v m (obr. 16)	a_1	6,70	7,40	11,90	14,90	14,70
		b_1	7,90	8,70	14,90	17,40	16,20

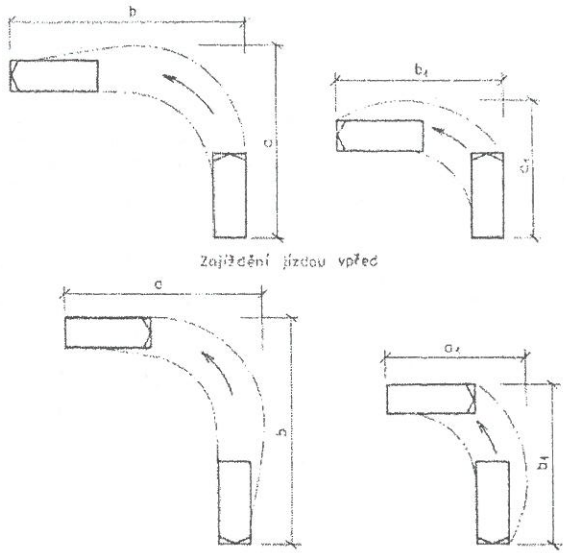

Obr. 16

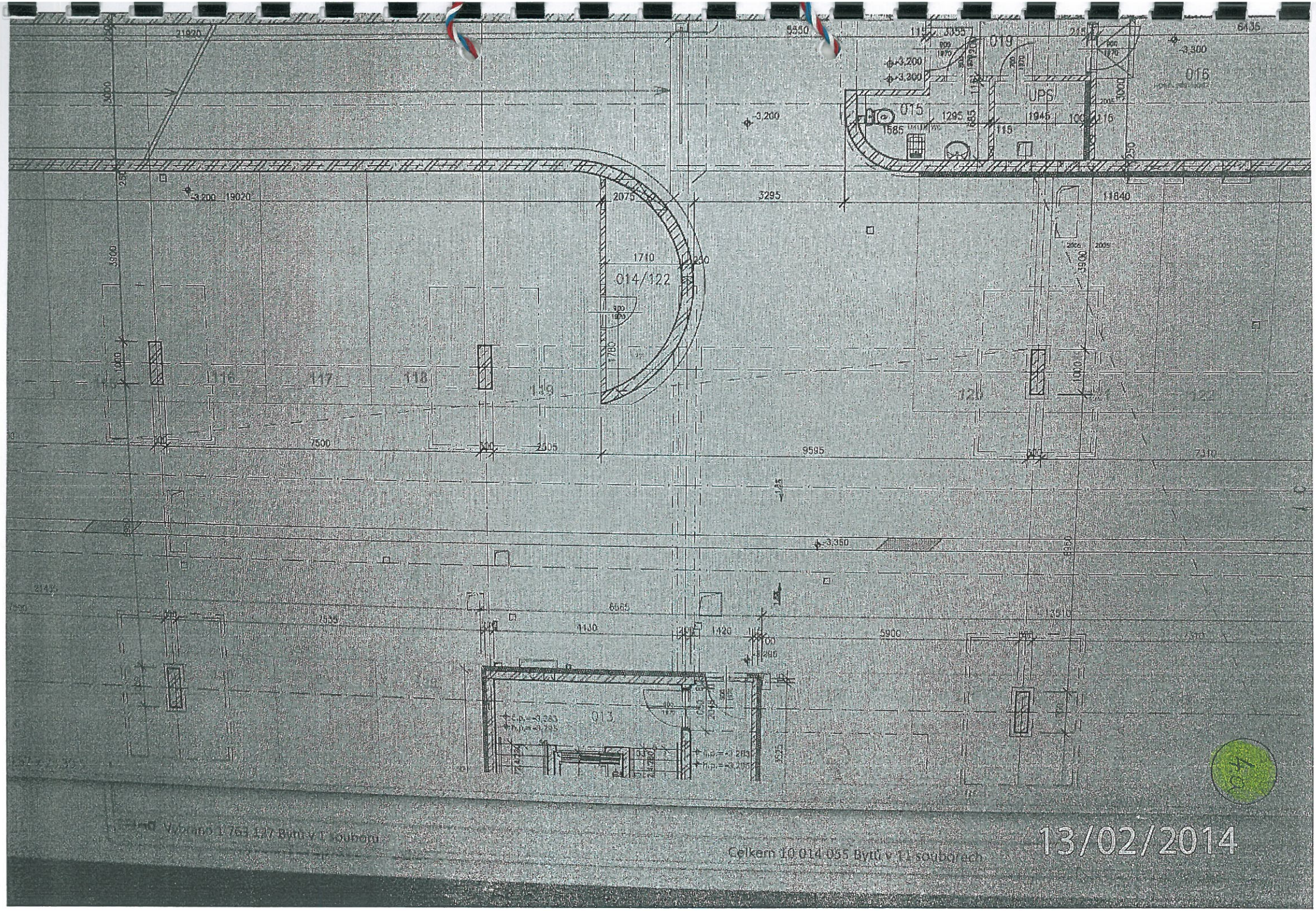

014/122
015
016
019
UPS
013
116
117
118
119
120
122
Vybráno 1 763 137 Bytů v 1 souboru
Celkem 10 014 055 Bytů v 11 souborech
13/02/2014

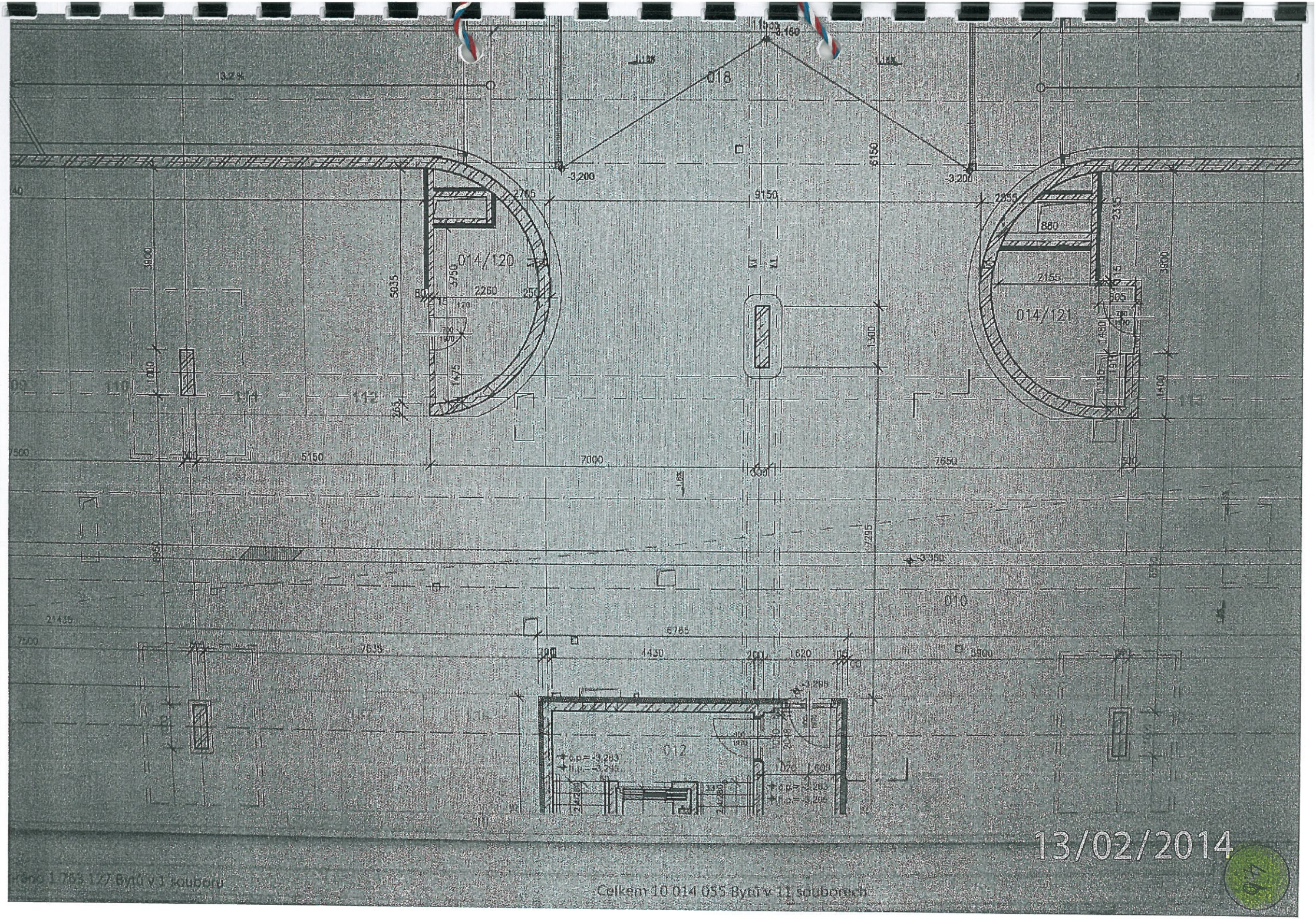

Celkem 10 014 055 Bytů v 11 souborech

Příloha č. 5. **Počet listů: 4**

Fotodokumentace ze dne 12. 2. 2014

k par. č. 3314 s BD a hromadnými garážemi č. p. 2445, Kurta Konráda 5 až 9, k. ú. Libeň (obrázky jsou z 1. P. P.)

Obr. č. 1 – Pohled od S strany na větší část 1. P. P. s garážovým označeným stáním vlevo a vpravo s centrální komunikací a s dělící částí, provedenou odvodňovacím žlábkem. V pozadí snímku vpravo (světlá stěna) je část s příjezdem či výjezdem do 1. N. P. *(viz obr. č. 7. až č. 9., této přílohy).* Za stěnou vlevo je vidět malou část přední karoserie typu mikrobus, garážovaná (tedy ze skupiny 1, podskupina 02 – velké osobní automobily-*(viz příloha č. 1, k čl. 7 ČSN 73 6058).* Proveden zákres zjištěné vzdálenosti od vodorovného značení (žlutá čára) ve směru k výseči kruhového sloupu s délkou **5,76 m**, zajišťující dostatečnou šíři pro průjezd vozidla, zde ve směru k 2. P. P. Tato kóta je zároveň zachycena na obr. č. 2, téže přílohy.

Obr. č. 2 – Pohled od V strany, kdy za zády fotografa je stěna *(viz obr. č. 1., této přílohy)* s pohledem na výseč kruhového sloupu, kolem kterého zatáčí vozidla vlevo, na přímou rampu, ve sjezdu do 2. P. P. Uvedená míra **7,88 m** je od tohoto sloupu k nosnému pilíři za označeným stáním s číslem 120 *(viz obr. č. 3. a č. 4., této přílohy).* Další míra **4,31 m** je mezi stejnou výsečí kruhového sloupu a stěnou s vypouklou částí ve tvaru oblouku, limitující nájezd na rampu do 2. P. P. (viz obr. č. 4., této přílohy).

Obr. č. 3 – Pohled od V strany na ukončenou délku podlaží hromadných garáží *(opak druhé strany z obr. č. 1.)* s délkou **7, 88 m** zachycenou od výseče kruhového sloupu *(viz obr. č. 2. této přílohy),* a je vedena přes označené stání č. 120.

Obr. č. 4 – Pohled od SV strany na vymezení prostoru pro vjezd do 2. P. P. Údaj **5,09 m** je změřen od výseče kruhového sloupu k okraji vodorovného značení, bílá čára vyznačující garážové stání č. 120. Další omezení s údajem **4,31 m** je mezi výsečí kruhového sloupu a stěnou s vypouklou částí ve tvaru oblouku *(viz obr. č. 2., této přílohy).*

Obr. č. 5 – Pohled od V strany na opticky užší místo k příjezdu na rampu se sjezdem do 2. P. P., se změřenou částí od hrany obrubníku k tělesu sloupku automatické závory **3,25 m**, která není ale v provozu a podle objednavatele posudku ani nebude v činnosti. Zde tento pohled řidiče „nejvíce omezuje" v průjezdu, i když šířka na průjezd je odpovídající s dostatečnou rezervou šířky průjezdu.

Obr. č. 6 – Pohled od S strany na průjezdní profil s rampou vedoucí do 2. P. P. Šířka mezi obrubníky činí **2,56 m** a šířka mezi stěnami je **3,04 m.** Světlý otvor na konci průjezdu je již v úrovni 2. P. P.


5,76m
12/02/2014

1.

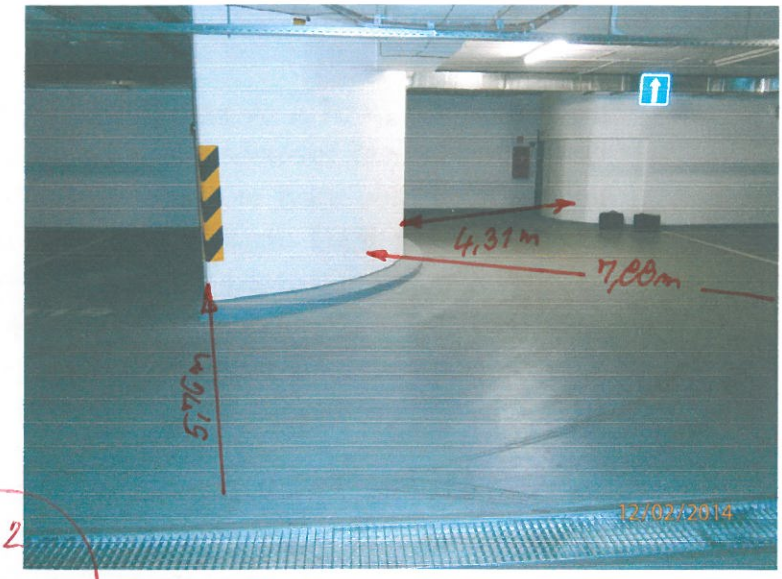
4,31m
7,88m
5,76m
12/02/2014

2


7,88m
EXIT
12/02/2014

3.


4,31m
5,09m
120
12/02/2014

4.


3,25m
12/02/2014

5.


3,04
2,56m
12/02/2014

6

Obr. č. 7 – Pohled od V strany na část komunikace s výjezdem do 1. N. P., nebo příjezdem z pravé strany, z úrovně 1. N. P. Údaj **5,64 m** byl změřen od vodorovné čáry na komunikaci oproti výseči kruhového sloupu se stěnou s vypouklou částí ve tvaru oblouku. Centrální komunikace je s dělící částí, provedenou odvodňovacím žlábkem. Další údaj **3,89 m** je vzdálenost mezi obrubníkem a vodorovnou značkou (bílá čára), kde tímto prostorem vyjíždějí vozidla z 1. P. P. do 1. N. P. Následný údaj **4,47 m** je vzdálenost mezi výsečí kruhového sloupu se stěnou s vypouklou částí ve tvaru oblouku a nosným sloupem obdélníkového průřezu *(viz obr. č. 8., této přílohy)*, kdy na druhé straně sloupu je zrcadlový příjezd vozidel z 1. N. P., do tohoto podlaží (1. P. P.)

Obr. č. 8 – Pohled od SV strany na obdobný stav, jako je na obr. č. 7., této přílohy. Je vyznačena z tohoto pohledu vzdálenost **4,47 m** mezi výsečí kruhového sloupu se stěnou s vypouklou částí ve tvaru oblouku k nosnému sloupu obdélníkového průřezu.

Obr. č. 9 – Pohled od S strany na výjezd do 1. N. P. Vyznačena šíře **2,55 m** mezi obrubníky a další údaj, je šířkou mezi stěnami **3,04 m.** Světlý otvor na konci průjezdu je již v úrovni 1. N. P.


4,47m
3,89m
5,64m
12/02/2014

7.


4,47m
EXIT
12/02/2014

8.


3,04m
2,56m
12/02/2014

9.

6,

MĚSTSKÁ ČÁST PRAHA 9
ÚŘAD MĚSTSKÉ ČÁSTI
ODBOR VÝSTAVBY
A ÚZEMNÍHO ROZVOJE
Sokolovská 324/14
180 49 Praha 9

Adresát:

viz rozdělovník

Vaše zn.: ze dne:

Spis. zn.: S P09 020288/09
Č. j.: P09 040547/2009
Vyřizuje: Bedrníčková
Telefon-provolba: 283 091 227
Telefon-ústředna: 283 091 111

Fax: 283 091 727

zn.: OVÚR/Be
V Praze dne: 25.8 2009
E-mail: bedrnickovaj@p9.mepnet.cz
Internet: http://www.praha9.cz/

Ukládací znak: k. ú. Libeň
poz. parc.č. 3314, 3317/1,2, 3318/1
EURYDIKA

ROZHODNUTÍ

Dne 22.4.2009 obdržel odbor výstavby a územního rozvoje Městské části Praha 9 žádost stavebníka Moravia Development, s.r.o. (IČ 26297477), se sídlem České Budějovice, Nová 1909/45, o vydání stavebního povolení na stavbu „Obytného komplexu Eurydika", umístěného na pozemcích parc.č. 3314, 3317/1,2 a 3318/1, k.ú. Libeň, Praha 9 mezi ulicemi Drahobejlova, Kurta Konráda a Ocelářská.

Uvedeným dnem bylo zahájeno stavební řízení.

V průběhu řízení došlo ke změně stavebníka a novým stavebníkem uvedené stavby se stala společnost Lomme, a.s.(IČ 27430367), se sídlem Přípotoční 10c, Praha 10 zastoupená panem Tomášem novotným.

Městská část Praha 9, Úřad městské části, odbor výstavby a územního rozvoje, jako stavební úřad příslušný podle ustanovení § 13 odst. 1 písm. c) zákona č.183/2006 Sb., o územním plánování a stavebním řádu (stavební zákon), ve znění pozdějších právních předpisů a vyhlášky č. 55/2000 Sb. hl. m. Prahy, kterou se vydává Statut hlavního města Prahy, ve znění pozdějších právních předpisů přezkoumal ve stavebním řízení v souladu s ustanovením § 111 stavebního zákona žádost o stavební povolení ze dne 22.4.2009, a na základě tohoto přezkoumání

vydává

podle ustanovení § 115 stavebního zákona a § 5 a § 6 prováděcí vyhlášky č.526/2006 Sb., kterou se provádějí některá ustanovení stavebního zákona ve věcech stavebního řádu

stavební povolení

na stavbu **„Obytný komplex Eurydika"**, umístěný na pozemcích parc.č. 3314, 3317/1,2 a 3318/1, k.ú. Libeň, Praha 9 mezi ulicemi , k.ú. Libeň, Praha 9 mezi ulicemi Drahobejlova, Kurta Konráda a Ocelářská.

Stavba obsahuje následující objekty:

- SO 01 bytový dům
- SO 08 zpevněnou plochu
- SO 10 zařízení staveniště
- SO 11 rozvodnu VN RS 1620

Pro provádění stavby stanoví stavební úřad tyto závazné podmínky:

1) Stavba bude prováděna dle dokumentace ověřené v rámci tohoto řízení, která se jako součást tohoto rozhodnutí předává stavebníkovi. Případné změny nesmí být provedeny bez předchozího povolení stavebního úřadu.
2) Stavba bude dokončena nejpozději do tří let od právní moci tohoto rozhodnutí.
3) Stavebník je povinen oznámit stavebnímu úřadu tyto fáze výstavby pro kontrolní prohlídku stavby:
   a) po realizaci stavební jámy včetně jejího zajištění
   b) po dokončení základových konstrukcí
   c) po ukončení hrubé stavby nadzemních objektů, vč. střešní konstrukce
   d) v průběhu dokončovacích prací PSV.
4) Stavba bude prováděna stavebním podnikatelem, který bude vybrán na základě výběrového řízení. Min. 7 dní před zahájením stavby bude stavebnímu úřadu písemně oznámen a bude předloženo jeho oprávnění k výkonu této činnosti, za odborné vedení realizace stavby odpovídá stavbyvedoucí jehož jméno a autorizace bude rovněž nahlášena před zahájením stavby.
5) Dle požadavku TSK hl.m. Prahy, Oddělení koordinace zvláštního užívání komunikací bude stavba (po dobu výstavby) koordinována se stavbou „Galerie Harfa" mezi ulicemi Českomoravská, Ocelářská a Kurta Konráda, dále se stavbou „Administrativního centra" na poz. parc.č. 3340, k.ú. Libeň při ulici Ocelářské, Kurta Konráda a Českomoravská. Dále je nutné koordinovat stavbu se stavbou „Bytový dům Sedmikráska", bytovým domem Drahobejlova na pozemku parc.č. 3321/1,2, k.ú. Libeň, Praha 9 a VOTS pro administrativní centrum.
6) Stavba může být zahájena až po předchozím odstranění stávající stavby čp. 1034 - elektrorozvodny, umístěné na pozemku parc.č. 3314 vše v k.ú. Libeň, Praha 9 pro kterou bylo vydáno rozhodnutí o odstranění stavby dne 10.6.2009, č.j.: P09 028565/2009, (spis. znak: S P09 016584/09/OVUR/Be), s nabytím právní moci 18.7.2009.
7) Jako I. etapa stavby bude realizována část stavby určená pro umístění rozpínací stanice RS 1620.
8) Před zahájením II. etapy stavby budou provedeny přeložky VN, NN, SDK a optokabelů, pro které bylo vydáno stavební povolení dne 19.8.2009 pod č.j.: P09 034002/2009 (spis znak: S P09 030685/09/OVUR/Be), přípojka vody a kanalizace pro dům čp. 659, k.ú. Libeň, Praha 9, jejichž realizace byla povolena opatřením stavebního úřadu dne 18.8.2009 pod č.j.: P09 037435/2009 (spis. znak: S P09 037435/09).
9) Po vybudování rozpínací stanice RS 1620 a přeložení kabelů bude odstraněna stávající rozpínací stanice na pozemku parc.č, 3317/2, k.ú. Libeň, Praha 9.
10) Je nutné respektovat ustanovení čl. 26, oddíl 3 vyhlášky č. 26/1999 Sb. hl.m. Prahy, o obecných technických požadavcích, tj. hlavní domovní komunikace v objektu s obytnými nebo pobytovými místnostmi musí umožňovat přepravu předmětů rozměrů 1950x1950x800 mm.
11) Při provádění stavby musí být dodrženy podmínky vyplývající ze stanovisek dotčených orgánů.
    a) Hygienická stanice hl.m. Prahy ve svém stanovisku ze dne 22.1.2009 požaduje:
    - před započetím užívání stavby předložit průkaz měřením, provedeným držitelem osvědčení o akreditaci nebo držitelem autorizace prokazující, že v chráněném vnitřním prostoru navrhované stavby není překročen z provozu stacionárních zdrojů hygienický limit hluku tj. L_{Amax} = 40dB v době od 6.00 do 22.00 hod. a L_{max} = 30 dB v době od 22.00 do 6.00 hod.
    - předložit průkaz měřením, že hluk z provozu vzduchotechniky nepřekročí v chráněném venkovním prostoru stavby L_{AeqT} = 50 dB v době od 6.00 do 22.00 hod a L_{AeqT} = 40 dB v době od 22.00 do 6.00 hod. Součástí měření ve vnitřním prostoru stavby musí být i měřenívibrací z provozu trasy metra „B", které vede pod severní částí objektu.
    b) Hasičský záchranný sbor hl.m. Prahy požaduje ve stanovisku ze dne 26.3.2009 :
    - šachty pro instalace navržené podél stěny schodiště chráněné únikové cesty v úrovních 2.-7. NP při ose 11 obytného domu jako samostatný požární úsek, musí svým provedením odpovídat III. stupni požární bezpečnosti
    - dveře ve funkci požárních uzávěrů požárně dělících konstrukcí požárních úseků bytů (ateliérů) v úrovni 9.NP navrhovat dle výkresových podkladů části projektu požárně bezpečnostního řešení s klasifikací EW 30 DP 3, nikoliv EW 15 DP 3
    - podle požadavku čl. 9.4.6. ČSN 73 0802 zajistit větrání chodby místnost č. 3102 ve funkci předsíně chráněné únikové cesty typu „C"
    - zabezpečit větrání výtahových šachet dle podmínek č. 8.10.5 ČSN 730802

- Staveniště musí umožnit mj. odstavení vozidel stavby dle potřeb (nejen nákladních, ale též dodávkových a osobních vozidel pracovníků stavby.
- V průběhu veškerých zemních prací bude umožněno provedení záchranného archeologického výzkumu.
- Stavebník bude respektovat podmínky správců (vlastníků) inženýrských sítí z hlediska ochrany těchto stávajících sítí a stavební úřad upozorňuje, že po 12 měsících od vydání vyjádření správců (vlastníků) sítí je nutné požádat o nové vyjádření.
- Stavebník je povinen ve smyslu ust. § 122 stavebního zákona požádat stavební úřad o vydání kolaudačního souhlasu a doložit doklady, které prokáží bezpečné užívání stavby. V souladu s ustanovením § 196 stavebního zákona lze žádosti a návrhy pro které prováděcí předpis určuje formuláře, učinit pouze na těchto formulářích.

Poučení

Proti tomuto rozhodnutí mohou účastníci řízení podat dle § 81 odst. 1 zák. č. 500/2004 Sb., správní řád (dále jen správní řád) odvolání do 15 dnů ode dne jeho doručení ke stavebnímu odboru Magistrátu hl. m. Prahy prostřednictvím zdejšího stavebního úřadu.

Odvolání je nutno podat s náležitostmi dle § 82 odst. 2 správního řádu a v potřebném počtu stejnopisů tak, aby jeden zůstal správnímu orgánu a aby každý účastník dostal jeden stejnopis.

Ing. Václav Vaněk
vedoucí odboru výstavby a územního rozvoje

Správní poplatek za vydání tohoto rozhodnutí činí 1000,- Kč podle položky 17 odst. 1 písm. b) Sazebníku správních poplatků, který je přílohou zákona č. 634/2004 Sb., o správních poplatcích.

Příloha: (pro stavebníka po nabytí právní moci rozhodnutí)
- Ověřená projektová dokumentace
- Štítek STAVBA POVOLENA (po uvedení stavebního podnikatele)

Rozhodnutí se doručuje:

I. účastníkům stavebního řízení dovlastních rukou:

I. účastníkům řízení, doporučeně, fyz. osobám do vlastních rukou:

Stavebník na základě plné moci:
- Tomáš Novotný, Přípotoční 10c, Praha 10

vlastník pozemku (3317/2, k.ú. Libeň):
- PREdistribuce, a.s. Na Hroudě 1492/4, 100 05 Praha 10

vlastník pozemků parc.č. 3911, 3913, 3920, k.ú. Libeň):
- Hl.m. Praha zastoup. OSM MHMP, Mariánské nám. 2, Praha 1

vlastníci sousedních pozemků:
- Pražská energetika, a.s., Na Hroudě 1492/4, 100 05, Praha 10
- Ing. Eva Krejčíková, Cholupická 689/23, 142 00 Praha 4

II. dotčeným orgánům:
- Hasičský záchranný sbor hl. m. Prahy, Sokolská 62, Praha 2
- Hygienická stanice hl.m. Prahy, Měřická 646, Praha 9
- Úřad m.č. Praha 9, odbor životního prostředí a dopravy, zde
- OKP MHMP, Jungmannova 35/29, Praha 1
- OOP MHMP, Jungmannova 35/29, Praha 1
- OKR MHMP, Mariánské nám. 2, Praha 1
- DOP MHMP, Jungmannova 29/35, Praha 1
- ČR- Státní energetická inspekce, Legerova 49, Praha 2
- Oblastní inspektorát práce pro hl.m. Prahu, Kladenská 103/105, Praha 6

III. kopie:
- spis
- úředník
- Lomme, a.s., Přípotoční 10c, Praha 10
- TSK hl.m. Prahy, Řásnovka 8, Praha 1
- Moravia Development, s.r.o., Přípotoční 10c, Praha 10

Toto rozhodnutí nabylo právní moci dne: 14. 9. 2009

V Praze dne: 17. 9. 2009 Podpis:

MĚSTSKÁ ČÁST PRAHA 9
ÚŘAD MĚSTSKÉ ČÁSTI
ODBOR VÝSTAVBY A ÚZEMNÍHO ROZVOJE
Sokolovské 324/14
190 49 Praha 9

DOKUMENTACE ZMĚNY STAVBY PŘED DOKONČENÍM

7.

Souhlas vydán dne: 13. 07. 2010
pod č.j. 35236/10
Podpis
...ČÁST PRAHA 9
...SKÉ ČÁSTI
ODBOR ÚZEMNÍHO ROZVOJE
Sokolovská 324/14
180 49 Praha 9

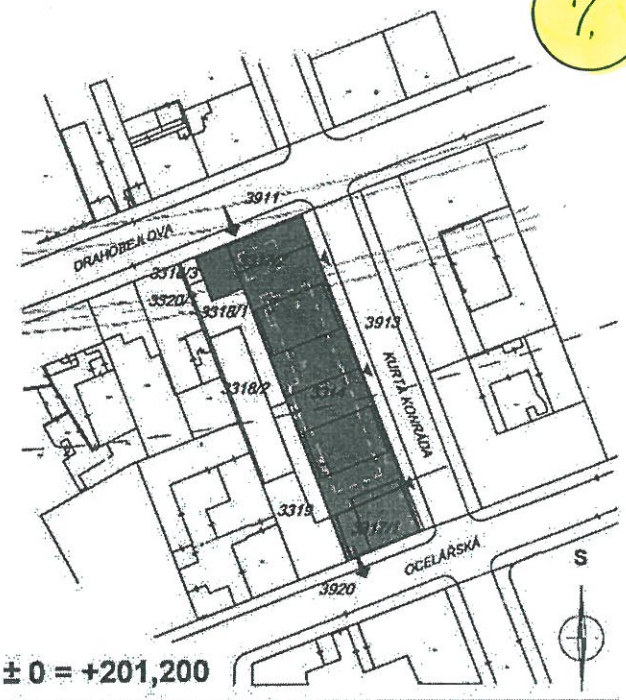

S - JTSK
Bpv

± 0 = +201,200

AKCE
BYTOVÝ DŮM EURYDIKA - VIVUS ARÉNA

MÍSTO STAVBY
P.Č. 3314, 3317/1, 3317/2 A 3318/1 - K.Ú. LIBEŇ 730891

INVESTOR
Vivus Aréna a.s.
BUDĚJOVICKÁ 64/5, 140 00 PRAHA 4, MICHLE
IČ : 27430367 DIČ : CZ 27430367

GENERÁLNÍ PROJEKTANT

Czech Projekt s.r.o.

CZECH PROJEKT S.R.O.
NAD HŘIŠTĚM 208 373 24 ŘÍMOV
ATELIER : LANNOVA 10 / 208
370 01 ČESKÉ BUDĚJOVICE CZ
IČ : 450 23 981 DIČ: CZ 450 23 981
TEL. / FAX. 386 351 151 - M 606 626 130

PROJEKTANT STAVEBNÍ ČÁSTI

ING. PETR THIM
AUTORIZOVANÝ INŽENÝR PRO POZEMNÍ STAVBY
ING. STANISLAV HRONEK
AUTORIZOVANÝ INŽENÝR PRO POZEMNÍ STAVBY

AUTORIZOVAL

Ing. PETR THIM
Autorizovaný inženýr pro pozemní stavby
ČKAIT - 0100708

ZODP. PROJEKTANT	VYPRACOVAL	ČÍSLO ZAKÁZKY: 0210	STUPEŇ P.D. DSP
ING. PETR THIM		DATUM 10.02.2010	MĚŘÍTKO

STAVEBNÍ OBJEKT
BYTOVÝ DŮM VČETNĚ PŘÍPOJEK

PARÉ 3

ČÁST PROJEKTOVÉ DOKUMENTACE
F.1 - STAVEBNÍ ČÁST

ROZHODNUTÍ čj. 35236/10
nabylo právní moci
dne 16.8.2010

MĚSTSKÁ ČÁST PRAHA 9
ÚŘAD MĚSTSKÉ ČÁSTI
ODBOR VÝSTAVBY
A ÚZEMNÍHO ROZVOJE
Sokolovská 324/14
180 49 Praha 9

Spis.zn.: S P09 029807/2010/3
Č.j.: P09 035236/2010
Vyřizuje: Goller
Telefon-provolba: 283 091 235
Telefon-ústředna: 283 091 111
Fax: 283 890 120

Adresát:
viz rozdělovník
8.

Zn.: OVÚR/Go
V Praze dne: 13.7.2010
E-mail: gollers@p9.mepnet.cz
Internet: http://www.praha9.cz/
Ukládací znak: k. ú. Libeň
parc.č.3314,3317/1,2,3318/1

ROZHODNUTÍ
Povolení změny stavby před dokončením

Dne 31.5.2010 podal stavebník **Virus Aréna, a.s. (IČ 274 30 367), se sídlem Budějovická 64/5, Praha 4** na základě plné moci zastoupený Tomášem Novotným (nar. 19.2.1977), bytem K Orionce 1845/4, Praha 4 o povolení změny nedokončené stavby " **Obytný komplex VIVUS ARÉNA - EURYDYKA, Praha 9-Vysočany, k.ú. Libeň"** na pozemcích parc.č.3314,3317/1,2,3318/1 vše v k.ú. Libeň, Praha 9, mezi ulicemi Drahobejlova, Kurta Konráda a Ocelářská, před jejím dokončením.

Jedná se o změnu stavby, která je prováděná na základě stavebního povolení č.j.: P09 040547/2009, spis. znak: S P09 020288/09/OVÚR/Be ze dne 25.8.2009, které nabylo právní moci dne 17.9.2010.

Městská část Praha 9, Úřad městské části, odbor výstavby a územního rozvoje, jako stavební úřad příslušný podle ustanovení § 13 odst. 1 písm. c) zákona č.183/2006 Sb., o územním plánování a stavebním řádu (stavební zákon) a vyhlášky č. 55/2000 Sb. hl. m. Prahy, kterou se vydává Statut hlavního města Prahy, ve znění pozdějších předpisů, přezkoumal uvedenou žádost a na základě tohoto přezkoumání podle § 118 a v souladu s § 115 stavebního zákona

p o v o l u j e

změnu nedokončené stavby „**Obytný komplex VIVUS ARÉNA - EURYDYKA, Praha 9-Vysočany, k.ú. Libeň**" umístěné na pozemcích parc.č.3314,3317/1,2,3318/1 vše v k.ú. Libeň, Praha 9,vše v k.ú. Libeň, Praha 9, před jejím dokončením.

Změna stavby se týká:

- **1. - 3. PP** posunutí mikropilotové pažení a úprava množství sklepních kójí.
- **1.NP** posunutí výjezdové rampy a zmenšení plochy zázemí komerční jednotky I.
- **2.NP-10.NP** zkrácení bytového domu na straně do ulice Ocelářská o 1,3 m, změna dispozic bytů na této straně.. Celkový počet jednotek bytů a atelierů se touto změnou nezměnil.

Pro provedení změny stavby stanoví stavební úřad tyto další podmínky:

1. Změna stavby bude provedena podle projektové dokumentace ověřené v řízení o této změně, jakékoliv jiné změny nesmí být provedeny bez předchozího povolení stavebního úřadu.

Ostatní podmínky uvedené ve výše citovaném stavebním povolení zůstávají v platnosti.

O d ů v o d n ě n í :

Dne 31.5.2010 podal stavebník Virus Aréna, a.s. (IČ 274 30 367), se sídlem Budějovická 64/5, Praha 4 na základě plné moci zastoupený Tomášem Novotným (nar. 19.2.1977), bytem K Orionce 1845/4, Praha 4 o

správního řádu je stavebník a vlastník pozemků parc.č. .3314,3317/1,3318/1 k.ú. Libeň, Praha 9 společnost Virus Aréna, a.s. na základě plné moci zastoupená Tomášem Novotným. Za účastníky řízení ve smyslu § 27 odst. 2 správního řádu považuje stavební úřad vlastníky staveb na pozemcích parc.č. 3318/2, 3319/1 a 3319/2 k.ú. Libeň, Praha 9 společnost. Pražská energetika a.s., parc.č. 3318/4 k.ú. Libeň, Praha 9 společnost. FERD s.r.o., parc.č 3913 k.ú. Libeň, Praha 9 Hlavní městi Praha a parc.č 3318/3, 3320/1 k.ú. Libeň, Praha 9 Jana Dobiášová.

Řízením bylo zjištěno:

- Vlastnictví k pozemku parc.č. 3314,3317/1,3318/1, 3318/2, 3319/1, 3319/2, 3318/4, 3318/3, 3320/1 k.ú. Libeň, Praha 9 bylo ověřeno náhledem do katastru nemovitostí stavebním úřadem
- Stavebník Virus Aréna a.s. dne 17.3.2008 udělil plnou moc Tomáši Novotnému. k tomu aby jej zastupovala v řízení stavebním i v řízení o změně stavby před jejím dokončením.
- Hygienická stanice hl.m. Prahy vydala stanovisko dne 31.3.2010, č.j.: S.HK/796/21554/2010
- Hasičský záchranný sbor hl.m. Prahy vydal závazné stanovisko dne 26.5.2010, č.j.: HSAA-5078-402/ODP-4-2010
- Odbor životního prostředí a dopravy ÚMČ Praha 9 vydal dne 27.4.2010 pod čj. P09 019598/2010 vyjádření a závazná stanoviska oddělení životního prostředí a dne 7.5.2010 pod zn. P09 024995/2010-072 S P09 016505/2010 oddělení dopravy.

Projektová dokumentace byla řádně provedena, zpracoval ji autorizovaný inženýr pro pozemní stavby Ing. Petr Thim (ČKAIT č. 0100708), autorizovaný inženýr pro požární bezpečnost staveb Ing. Martin Pospíšil (ČKAIT č. 0008046-D1).

Stavební úřad v provedeném řízení přezkoumal předloženou žádost, projednal ji v rozsahu, v jakém se změna dotýká práv, právem chráněných zájmů nebo povinností účastníků řízení, jakož i zájmů chráněných dotčenými orgány, a zjistil, že jejím uskutečněním nejsou ohroženy zájmy chráněné stavebním zákonem, předpisy vydanými k jeho provedení a zvláštními předpisy.

Na základě výše uvedených skutečností rozhodl stavební úřad tak, jak je uvedeno ve výroku rozhodnutí, za použití ustanovení právních předpisů ve výroku uvedených.

Poučení:

Proti tomuto rozhodnutí mohou účastníci řízení podle § 81 odst. 1 zákona. č. 500/2004 Sb., správní řád podat odvolání do 15 dnů ode dne jeho doručení k odboru stavebnímu Magistrátu hl. m. Prahy prostřednictvím zdejšího stavebního úřadu.

Odvolání je nutno podat s náležitostmi dle § 82 odst. 2 správního řádu a v potřebném počtu stejnopisů tak, aby jeden zůstal správnímu orgánu a aby každý účastník dostal jeden stejnopis.

Ing. Václav Vaněk
vedoucí odboru výstavby a územního rozvoje

MĚSTSKÁ ČÁST PRAHA 9

8

CERTIFICATE

OF COURSE GRADUATE

Issued:
November 29, 2013
116200, Czech Republic,
Prague, Na Okraji 335/42
License №310001-116742004

9.

Ing. Miroslav FEJFAR

who was successfully completed the requirements of
Advanced Educational Course (12 hours)

Construction expertise according to European Union standards.

In Prague, Czech Republic on November 29, 2013

KOMORA SOUDNÍCH ZNALCŮ ČESKÉ REPUBLIKY

Ing. Jindřich KRATĚNA CSc.
Czech Chamber of Forensic Experts

ČESKÉ VYSOKÉ UČENÍ TECHNICKÉ V PRAZE Fakulta stavební

Prof. Ing. Alena Kohoutková, CSc.
Dean of FSV ČVUT PRAHA

EXPERTS ASN CONSULTANS

Dr. Sergey ZAKHAROV, Director
ASN Experts & Consultans

ČESKÉ VYSOKÉ UČENÍ TECHNICKÉ V PRAZE
FAKULTA STAVEBNÍ
166 29 Praha 6, Thákurova 7
IČO: 68407700

Ing.Vladimir VÁCHA
Director of the Institute of forensic expertise FSV ČVUT